für automatische Bestückung

1 Noppen zum Stapeln der Magazine

2 Transportsicherung

3 Fortlaufende Nummerierung an den Leiterplattenführungen erleichtern das Einlegen

4 Präzisionsspindeln gewährleisten die Parallelität der Seitenwände

5 Zahnriemen zur sekundenschnellen Breiteneinstellung

Automation erfordert Präzision
Präzision, Stabilität und flexible Handhabung sind wichtige Merkmale für den Einsatz von Magazinen in automatischen Bestückungsanlagen.

Die stabile und verwindungssteife Rahmenkonstruktion gewährleistet einen dauerhaften Einsatz der cab-Magazine in Ihrer Produktion. Sie sind aus elektrisch leitfähigem Kunststoff gefertigt.

Metallmagazin
Bei hoher mechanischer und thermischer Beanspruchung sind die Magazine auch mit Metallseitenwänden erhältlich.

Leiterplattenmagazine Serie 600 / 700

Serie 600 - Breiteneinstellung mit Schraubklemmung
Die Serie ist eine kostengünstige Variante mit vereinfachter Breiteneinstellung. Durch Lösen der vier Schraubklemmungen kann die bewegliche Seitenwand auf die gewünschte Leiterplattenbreite verschoben werden.

Serie 700 - Breiteneinstellung mit Zahnriemen
Werden unterschiedliche Leiterplattengrößen verarbeitet, müssen die Magazine ständig auf neue Leiterplattenbreiten eingestellt werden. Mit der Serie 700 stellen Sie das Magazin innerhalb von Sekunden auf die gewünschte Breite ein.

Transportsicherung
An der Vorder- und Rückseite der feststehenden Seitenwand ist standardmäßig ein Riegel angebracht.

Sicher stapeln
Alle Magazine können mit den vier Noppen auf der oberen Platte sicher und platzsparend gestapelt werden.

Wendebetrieb
Durch die vertikale Symmetrie können die Magazine für das Handling von beidseitig bestückten Leiterplatten auf den Kopf gestellt werden. Die Stapelnoppen werden hierfür entfernt.

Nutensperre
Zum Sperren der Führungen an Leiterplattenmagazinen der Serien 600.1/2 und 700.1/2

Maßzeichnung

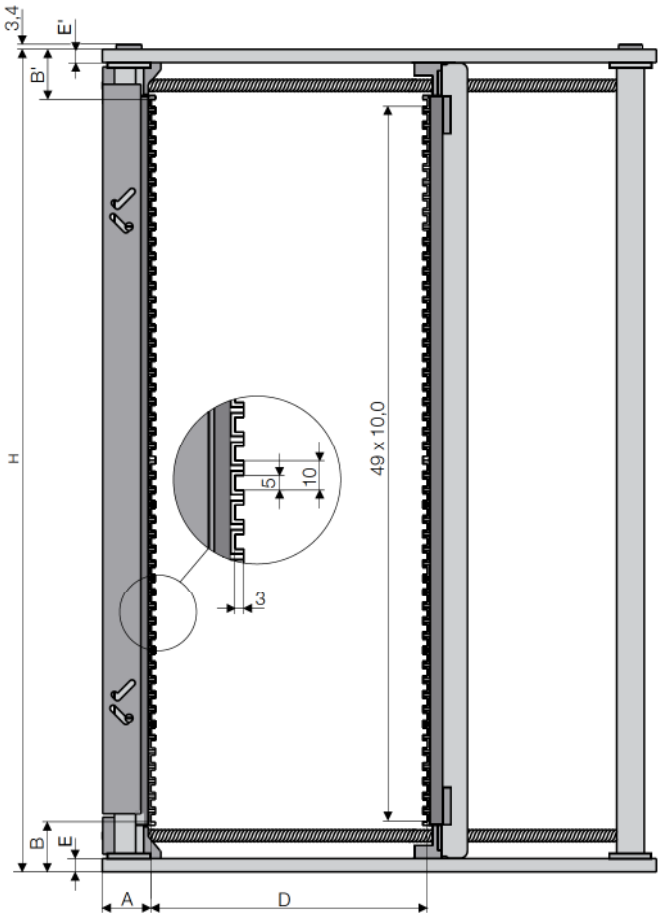

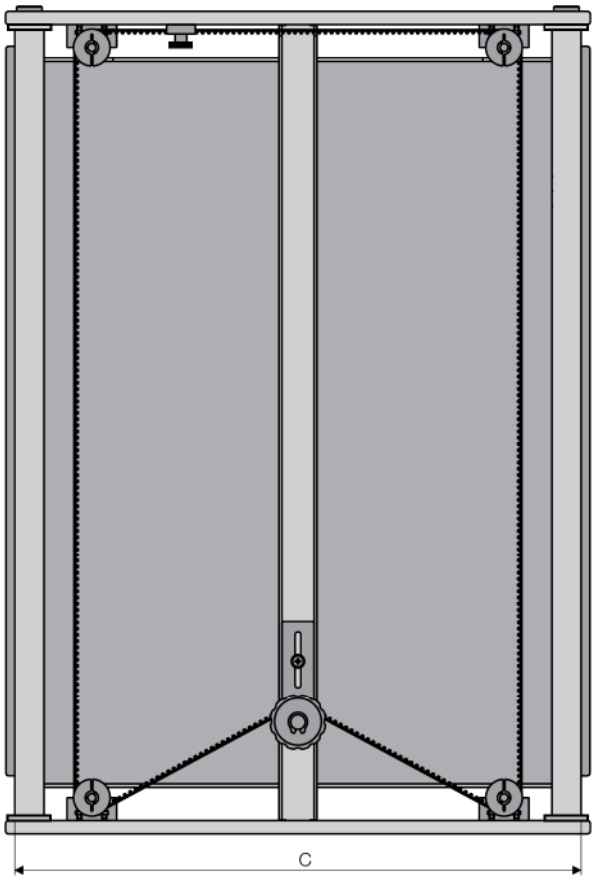

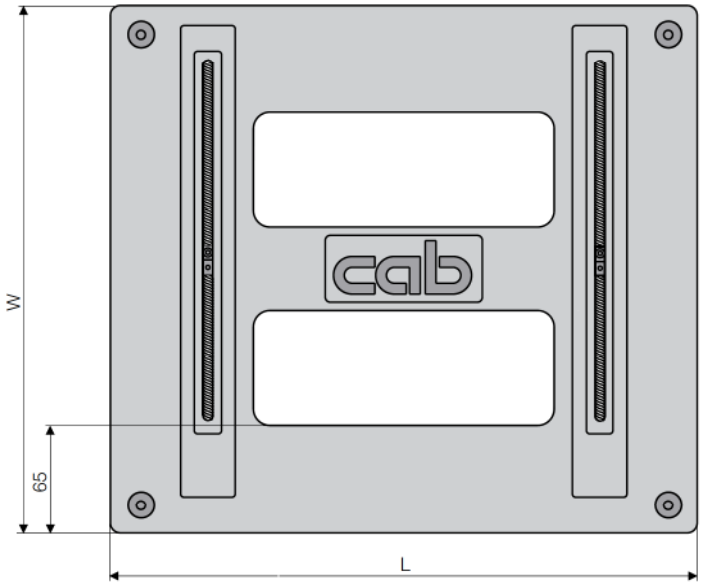

Lieferübersicht / Maße

Typ	Artikel-Nr.	Temperatur Einschübe C°	Temperatur Umgebung C°	Gewicht kg	Außenmaße L mm	Außenmaße W mm	Außenmaße H mm	Leiterplatte Breite D min. mm	Leiterplatte Breite D max. mm	Leiterplatte Länge C max. mm	Deckel/Boden Aluminium-druckguss	Deckel/Boden Stahlblech	A mm	B mm	B' mm	E mm	E' mm	Teilung mm	Einschübe	Schraub-klemmung	Zahnriemen	Stapelbar	Wendebetrieb
601.1	8917601	60	50	5,6	355	320	563	40	250	342	■	-	34	34	34	9	9	10	50	■	-	■	■
601.2	8916601	130	100	5,9																			
601.3	8915601	200	200	6,9																			
602.1	8917602	60	50	5,8	400	320	563	40	250	387	■	-	34	34	34	9	9	10	50	■	-	■	■
602.2	8916602	130	100	6,1																			
602.3	8915602	200	200	7,2																			
603.1	8917603	60	50	6,2	400	380	563	40	310	387	■	-	34	34	34	9	9	10	50	■	-	■	■
603.2	8916603	130	100	6,5																			
603.3	8915603	200	200	7,6																			
701.1	8917701	60	50	5,6	355	320	563	40	250	342	■	-	34	34	34	9	9	10	50	-	■	■	■
701.2	8916701	130	80	5,9																			
701.3	8915701	200	100	6,9																			
702.1	8917702	60	50	5,8	400	320	563	40	250	387	■	-	34	34	34	9	9	10	50	-	■	■	■
702.2	8916702	130	80	6,1																			
702.3	8915702	200	100	7,2																			
703.1	8917703	60	50	6,2	400	380	563	40	310	387	■	-	34	34	34	9	9	10	50	-	■	■	■
703.2	8916703	130	80	6,5																			
703.3	8915703	200	100	7,6																			
704.1	8917704	60	50	7,8	460	400	563	10	330	447	-	■	34	34	34	9	9	10	50	-	■	■	■
704.2	8916704	130	80	8,0																			
704.3	8915704	200	100	9,5																			
705.2	8916705	130	80	8,7	535	380	570	10	310	522	-	■	34	41	34	16	9	10	50	-	■	■	-
705.3	8915705	200	100	10,1																			
715.2	8916715	130	80	8,7	535	380	563	10	310	522	-	■	34	34	34	9	9	10	50	-	■	■	■
715.3	8915715	200	100	10,1																			
706.2	8916706	130	80	9,5	535	460	570	10	390	522	-	■	34	41	34	16	9	10	50	-	■	■	-
706.3	8915706	200	100	10,9																			
716.2	8916716	130	80	9,5	535	460	563	10	390	522	-	■	34	34	34	9	9	10	50	-	■	■	■
716.3	8915716	200	100	10,9																			
707.2	8916707	130	80	9,7	535	530	570	10	460	522	-	■	34	34	41	9	16	10	50	-	■	■	-
707.3	8915707	200	100	11,1																			
717.2	8916717	130	80	9,7	535	530	563	10	460	522	-	■	34	34	34	9	9	10	50	-	■	■	■
717.3	8915717	200	100	11,1																			
708.2	8916708	130	80	9,6	535	470	570	10	400	522	-	■	34	41	34	16	9	10	50	-	■	■	-
708.3	8915708	200	100	11,0																			
718.2	8916718	130	80	9,6	535	470	563	10	400	522	-	■	34	34	34	9	9	10	50	-	■	■	■
718.3	8915718	200	100	11,0																			
709.2	8916709	130	80	9,6	535	580	570	10	510	522	-	■	34	41	34	16	9	10	50	-	■	■	-
709.3	8915709	200	100	11,2																			
719.2	8916719	130	80	9,6	535	580	563	10	510	522	-	■	34	34	34	9	9	10	50	-	■	■	■
719.3	8915719	200	100	11,2																			

Die LP-Magazine xxx.1 und xxx.2 werden teilmontiert geliefert;
montierte Magazine mit zusätzlicher Art.-Nr. bestellen.
Alle Metallmagazine werden montiert geliefert.
Serie 60X.3 für Wendebetrieb, Serie 70X.3 mit Stapelnoppen.

	DL31001	**Montiert mit Stapelnoppen**
	DL 31002	**Montiert für Wendebetrieb**

Serie		Material Stegwand	Oberflächenwiderstand
60x.1	70x.1	Polystyrol	nach DIN EN
60x.2	70x.2	Polycarbonat	61340-5-1
60x.3	70x.3	Metall*	$< 10^9$

ESD-Schutzhaube

Permastat® ESD-Schutzhaube,
stabil und reißfest

Farbe: rosa
Dicke: 150 µm (VPE = 10 Stück)

Weitere Informationen
siehe Seite 21

Sondermagazine

Auf Anfrage liefert cab Sondermagazine für besondere Anwendungen. Kontaktieren Sie uns.

Zweifach-Magazin für lange Leiterplatten

Die Leiterplattenmagazine werden verwindungssteif montiert, so dass Sie z. B. bei zwei Leiterplattenmagazinen des Typs 702.2-2 Leiterplatten mit einer Länge bis 787 mm sicher lagern und transportieren. Material Stegwand: Polycarbonat.
Lieferung: komplett montiert.

Typ	Artikel-Nr.	Temperatur Einschübe C°	Temperatur Umgebung C°	Gewicht kg	Außenmaße L mm	Außenmaße W mm	Außenmaße H mm	Leiterplatte Breite D min. mm	Leiterplatte Breite D max. mm	Leiterplatte Länge C max. mm
701.2-2	8916712	130	100	12,3	710	320	563	40	250	697
702.2-2	8916722	130	100	12,7	800	320	563	40	250	787
703.2-2	8916732	130	100	13,5	800	380	563	40	310	787

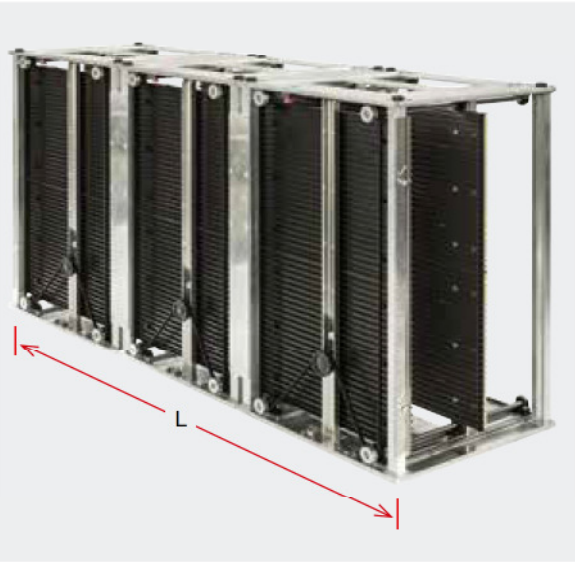

Dreifach-Magazin für lange Leiterplatten

Die Leiterplattenmagazine werden verwindungssteif montiert, so dass Sie z. B. bei drei Leiterplattenmagazinen des Typs 702.2-3 Leiterplatten mit einer Länge bis 1187 mm sicher lagern und transportieren. Material Stegwand: Polycarbonat.
Lieferung: komplett montiert.

Typ	Artikel-Nr.	Temperatur Einschübe C°	Temperatur Umgebung C°	Gewicht kg	Außenmaße L mm	Außenmaße W mm	Außenmaße H mm	Leiterplatte Breite D min. mm	Leiterplatte Breite D max. mm	Leiterplatte Länge C max. mm
701.2-3	8916713	130	100	18,7	1065	320	563	40	250	1052
702.2-3	8916723	130	100	19,3	1200	320	563	40	250	1187
703.2-3	8916733	130	100	20,5	1200	380	563	40	310	1187

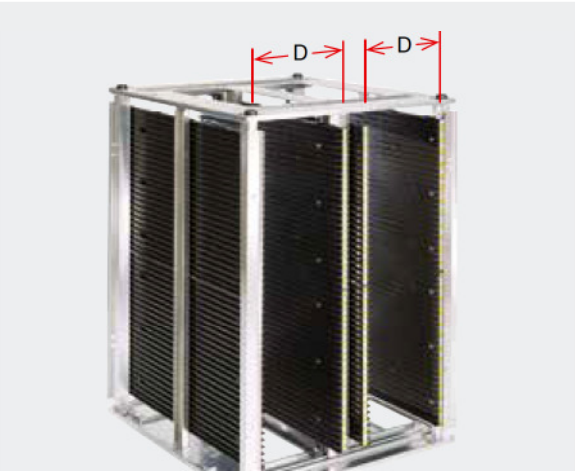

Doppelte Kapazität durch Paralleleinschub

Bis zu 100 Leiterplatten in einem Magazin der Serie 600.
Bei schmalen Leiterplatten sind Leiterplattenmagazine mit 2 Einschüben nebeneinander einsetzbar.
Material Stegwand: Polystyrol, Polycarbonat, Metall.

Typ	Artikel-Nr.	Temperatur Einschübe C°	Temperatur Umgebung C°	Außenmaße L mm	Außenmaße W mm	Außenmaße H mm	Leiterplatte Breite D min. mm	Leiterplatte Breite D max. mm	Leiterplatte Länge C max. mm
601.1-P	8916435	60	50	355	320	563	40	100	342
601.2-P	8915485	130	100	355	320	563	40	100	342
603.2-P	8916425	130	100	400	380	563	40	130	387